# ZA 22-1 / D

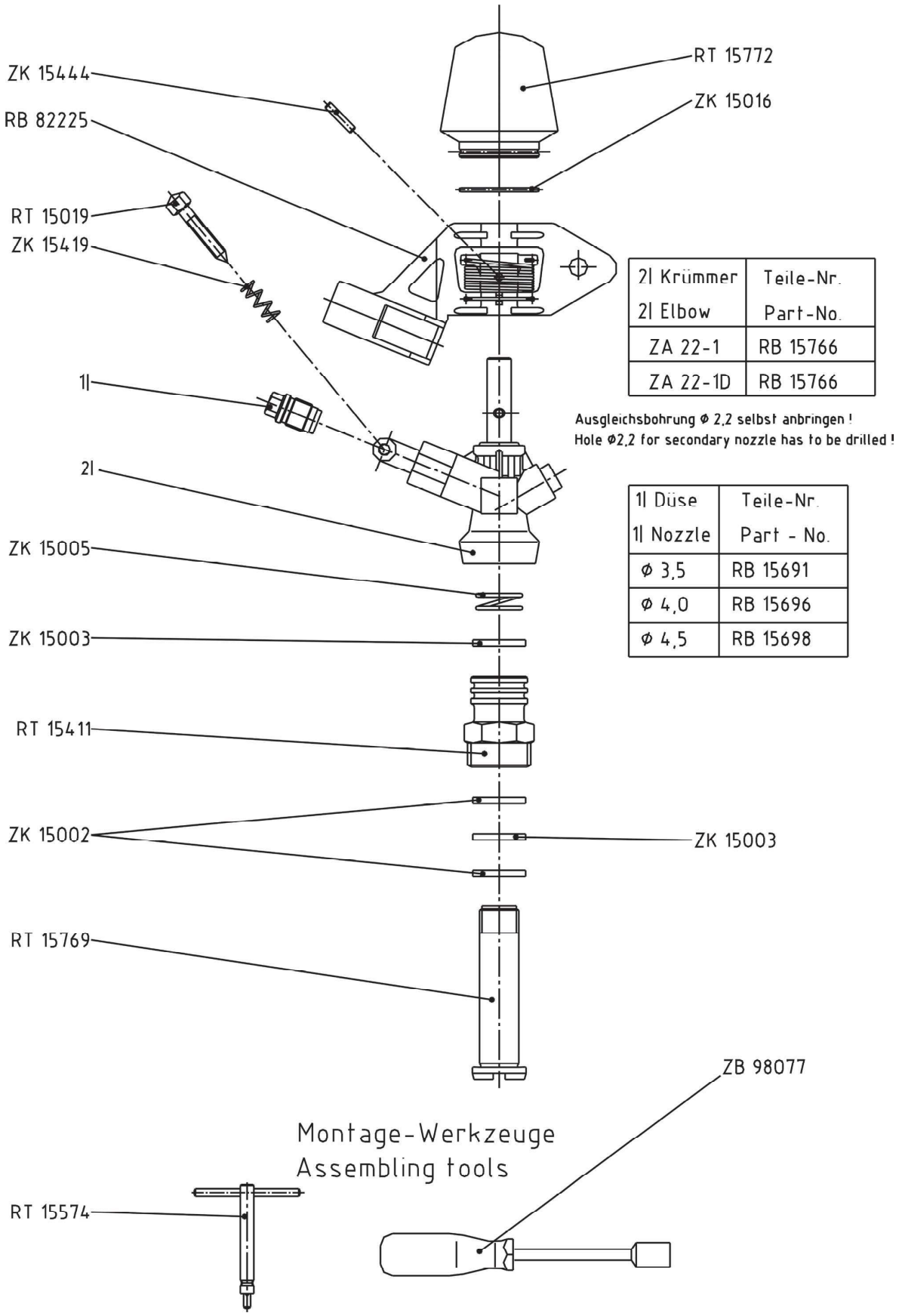


| 2| Krümmer<br>2| Elbow | Teile-Nr.<br>Part-No. |
|---|---|
| ZA 22-1 | RB 15766 |
| ZA 22-1D | RB 15766 |

Ausgleichsbohrung Ø 2,2 selbst anbringen !
Hole Ø2,2 for secondary nozzle has to be drilled !

| 1| Düse<br>1| Nozzle | Teile-Nr.<br>Part - No. |
|---|---|
| Ø 3,5 | RB 15691 |
| Ø 4,0 | RB 15696 |
| Ø 4,5 | RB 15698 |